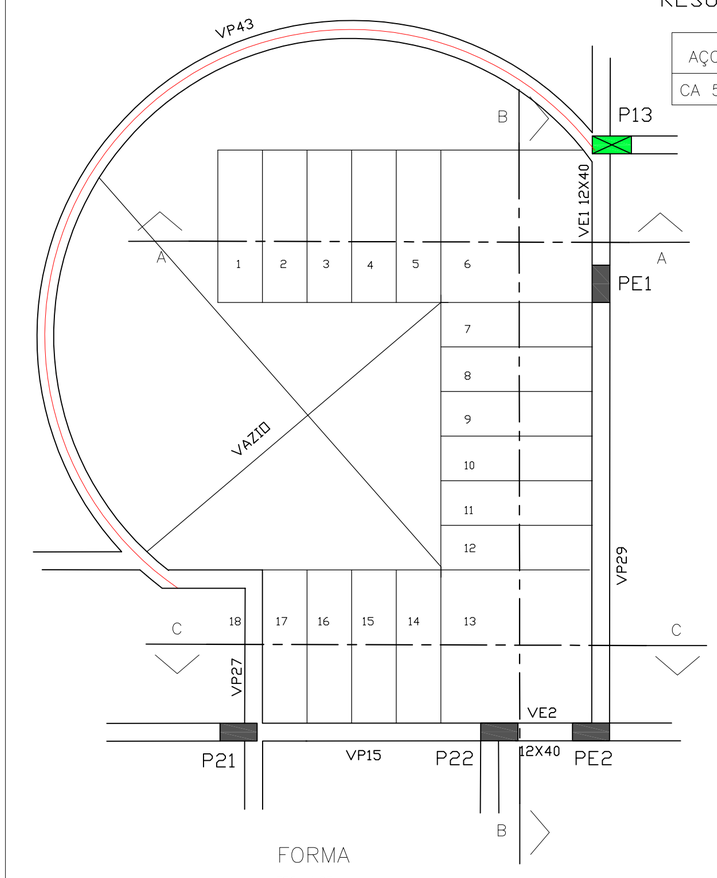

RESUMO DO AÇO DA ESCADA

AÇO	DIAM.	C.TOTAL	PESO+0% (Kg)
CA 50	6.3	650.0	162.50

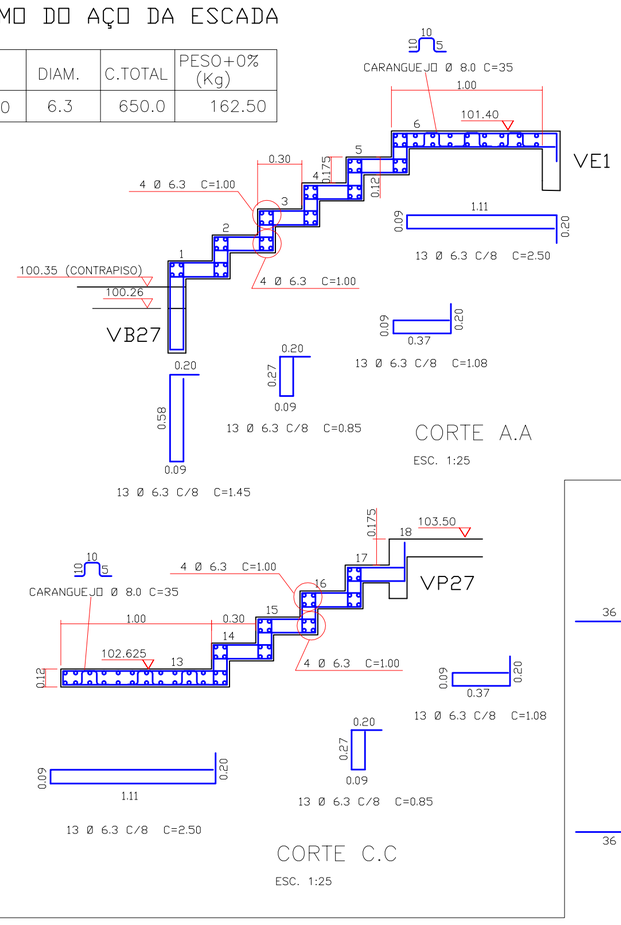

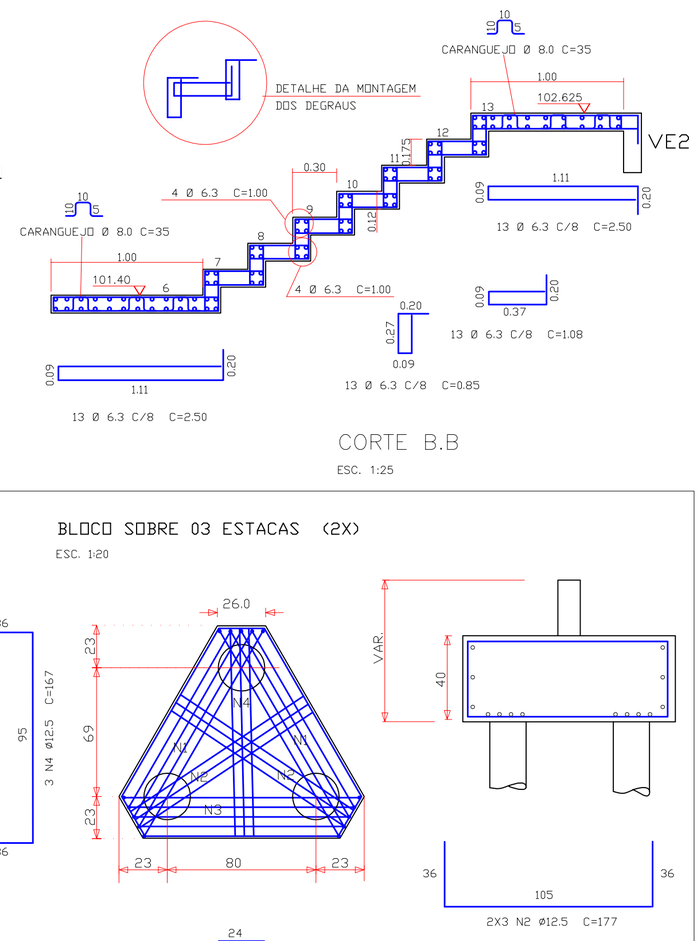

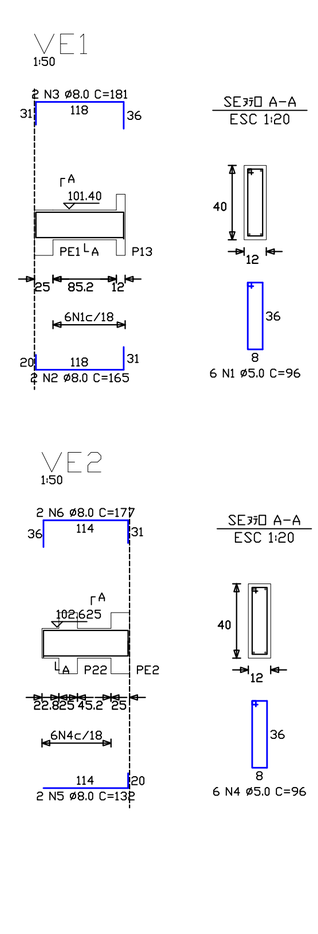

BLOCO SOBRE 03 ESTACAS (2X)

ESC. 1:20

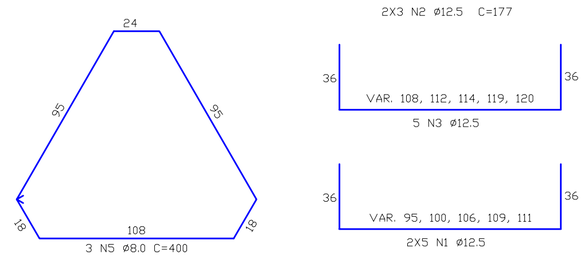

BLOCO SOBRE 02 ESTACAS (16X)

ESC. 1:20

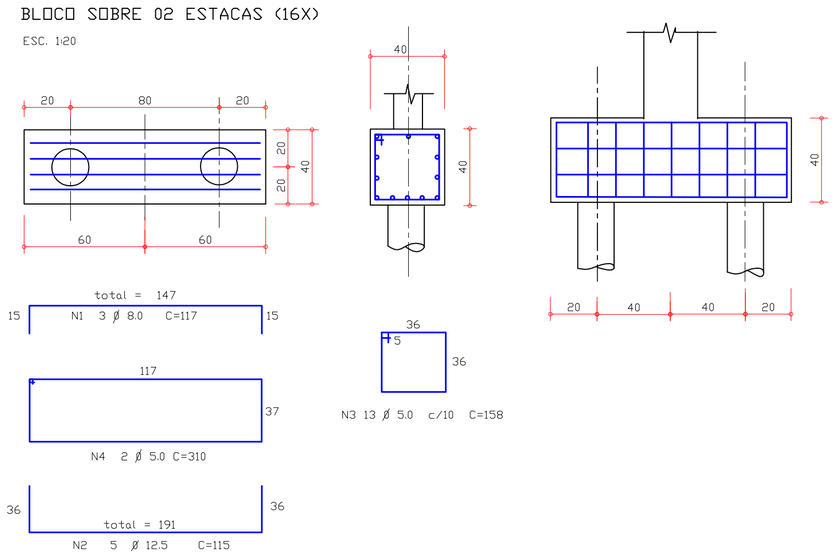

BLOCO SOBRE 01 ESTACA (26X)

ESC. 1:20

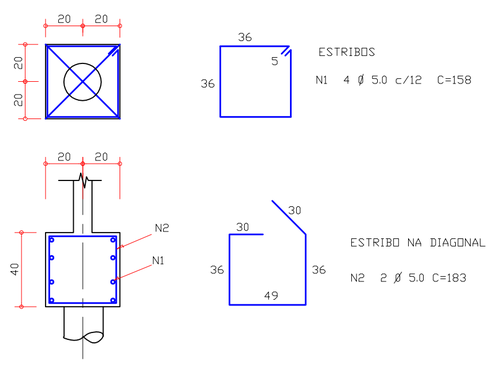

RESUMO DO AÇO P/ OS BLOCOS

AÇO	DIAM.	C.TOTAL	PESO+0% (Kg)
CA 60	5.0	687.32	103.09
CA 50	8.0	82.56	32.19
CA 50	12.5	218.04	218.04

PROJETO ESTRUTURAL — Fck≥20MPa

TÍTULO :
LOCAL :
CLIENTE :

BRITA Nº1 — SLUMP 6 ±1 — DATA 09/2007

ASSUNTO : ARMAÇÃO DA ESCADA E BLOCO

ESCRITÓRIO DE ENGENHARIA CIVIL
PROJETO ESTRUTURAL E FUNDAÇÃO
FONE/FAX : (14) 3223-1137 BAURU / SP

FOLHA Nº : 06/10

ENG. RESP. HÉBERT COMEGNO ASAM CREA 5060488363/D

C:\wampserver\www\projetoestruturalbauru\fontes\prj03\ARMAÇÃO ESCADA. BLOCO 6-10.dwg, 2012-09-08 09:48, CutePDF Writer.pc3